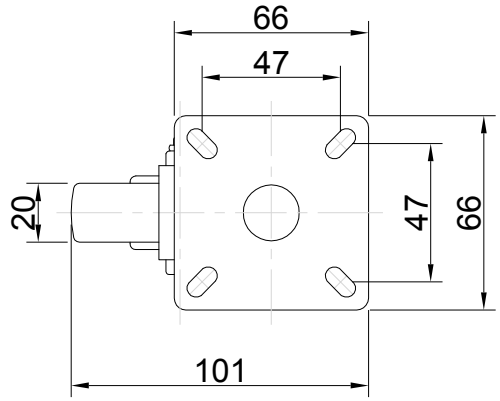

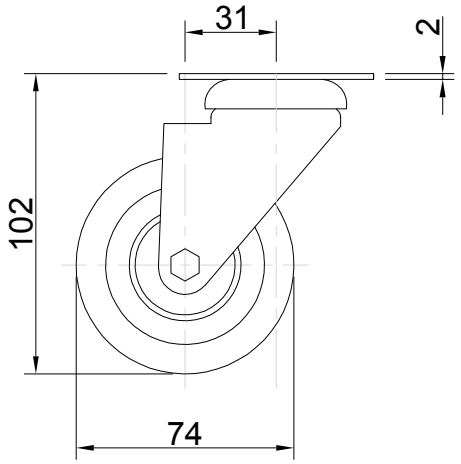

ivan	CÔNG TY CỔ PHẦN KIM GIA PHẠM KIM GIA PHAM JOINT STOCK COMPANY			
	Người vẽ Design	Phê duyệt Approved	Chất liệu Material	BÁNH XE IVAN
Tỷ lệ Scale 1/1 NTS Ngày vẽ 2019.07.10			Iron/Plastic PU Sắt/Nhựa PU	07007.080 S